Dichteinsatz

WJ-D xx STO

Dichteinsatz	TPE TPS

Eigenschaften

	• Dichteinsatz ohne Bohrung als Schutz gegen Staub und Feuchtigkeit • Dichteinsatz eignet sich zum Bohren von individuellen Durchgangslöchern
Temperaturbereich	-30 °C +100 °C
Hinweis	verwendbar in den PERFECT Serien: 50.0xx, 50.1xx, 50.0xx PAzzzz, 50.1xx PAzzzz

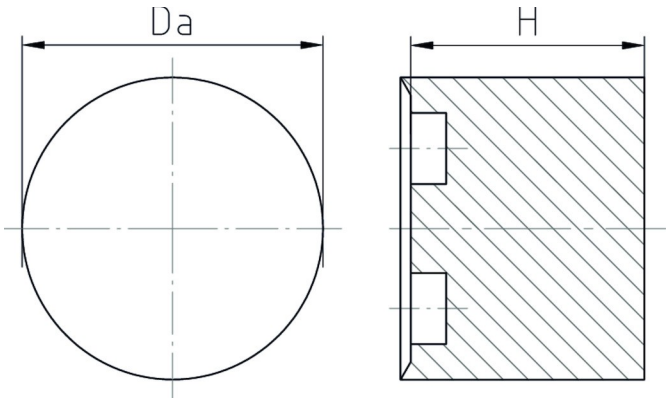

Merkmale

Größe	H	Da	VPE	Art.-Nr.
Pg 7	6,5	8,3	100	WJ-D 7 STO
Pg 9	7,5	10,6	100	WJ-D 9 STO
Pg 11	8,5	13,3	100	WJ-D 11 STO
Pg 13,5	8,5	15,3	100	WJ-D 13 STO
Pg 16	9	17,4	50	WJ-D 16 STO
Pg 21	11	22,2	50	WJ-D 21 STO
Pg 29	14	30,3	25	WJ-D 29 STO