Übergangsstück

MxxNPTxxx

Übergangsstück	Messing CuZn39Pb3, galv. vernickelt
Aussengewinde	metrisch, nach EN 60423
Innengewinde	NPT

Eigenschaften

	• Übergangsstück von einer metrischen Gewindebohrung auf eine NPT-Gewindebohrung
Temperaturbereich	-60 °C
	+200 °C
Schutzart	abhängig von der Kombination mit anderen Komponenten
Hinweis	auf Wunsch mit O-Ring aus Nitrilkautschuk NBR lieferbar
	Artikel-Code MxxNPTxxx/OM
	ausgewählte Größen auch mit Sechskant lieferbar

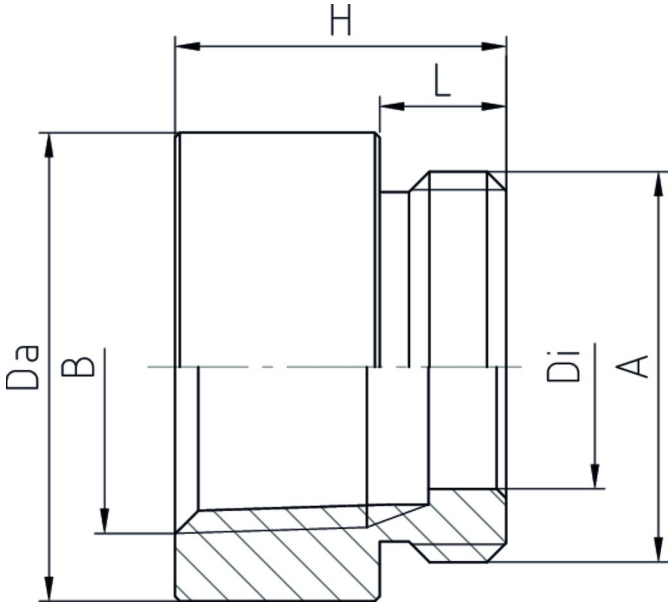

Merkmale

A	B	L	H	Da	Di	VPE	Art.-Nr.
M16x1,5	NPT 1/2"	6,5	25	24	11	100	M16NPT1/2
M20x1,5	NPT 1/2"	6,5	25	24	15	50	M20NPT1/2
M25x1,5	NPT 3/4"	7	28	30	18	25	M25NPT3/4
M32x1,5	NPT 3/4"	8	26	37	23	25	M32NPT3/4
M32x1,5	NPT 1"	8	33	38	27	25	M32NPT1
M40x1,5	NPT1 1/4"	8	34	46	34	10	M40NPT11/4