PERFECT Kabelverschraubung

50.6xx M/V

Hutmutter	Messing CuZn39Pb3, galv. vernickelt
Verschlussstopfen	Polyamid PA6 GF30
Lamelleneinsatz	Polyamid PA6 V-2
Dichtring	Polychloropren-Nitrilkautschuk CR/NBR
Zwischenstutzen	Messing CuZn39Pb3, galv. vernickelt
O-Ring	Nitrilkautschuk NBR
Anschlussgewinde	metrisch, nach EN 60423

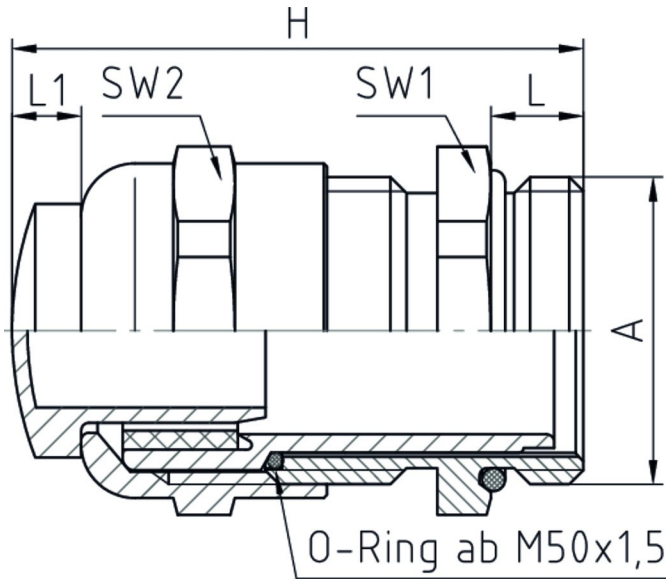

Eigenschaften

	• montierter Verschlussstopfen • Einsatz als Reserve-Kabelverschraubung oder als Schutz gegen Staub und Feuchtigkeit beim Transport und bei der Lagerung
Temperaturbereich	-20 °C / +100 °C (dynamisch) -40 °C (statisch, kurzzeitig)
Schutzart	IP68
Prüfnorm	UL 514B
UL / CSA-File	E140310
Hinweis	Angaben zu den Prüfergebnissen - siehe Anhang, Verschlussstopfen einzeln - siehe unter Zubehör

Merkmale

Anschlussgewinde Standardlänge

A	L	L1	SW1	SW2	H	VPE	Art.-Nr.
M12x1,5	5	3,5	14	14	28,5	100	50.612 M/V
M16x1,5	5	4	17	17	34	100	50.616 M/V
M20x1,5	6	4,5	22	22	38	100	50.620 M/V
M25x1,5	7	4,5	27	27	41	50	50.625 M/V
M32x1,5	8	4,5	34	34	42,5	25	50.632 M/V
M40x1,5	8	4	43	43	46	10	50.640 M/V
M50x1,5	9	4	55	55	53,5	5	50.650 M/V
M63x1,5	10	4	65	65	56,5	5	50.663 M/V

Standard: montierter einzylindrischer Verschlussstopfen

optional: montierter zweizylindrischer Verschlussstopfen