PERFECT Kabelverschraubung

50.6xx M/STO

Hutmutter	Messing CuZn39Pb3, galv. vernickelt
Lamelleneinsatz	Polyamid PA6 V-2
Dichteinsatz	TPE TPS
Zwischenstutzen	Messing CuZn39Pb3, galv. vernickelt
O-Ring	Nitrilkautschuk NBR
Anschlussgewinde	metrisch, nach EN 60423

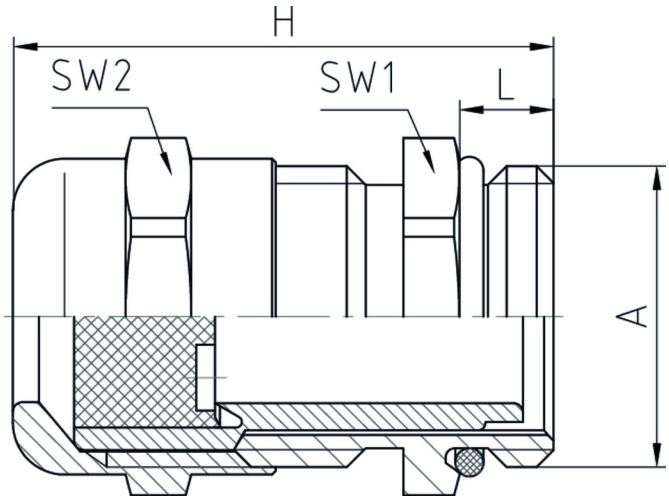

Eigenschaften

	• Dichteinsatz ohne Bohrung • Einsatz als Reserve-Kabelverschraubung oder als Schutz gegen Staub und Feuchtigkeit • Dichteinsatz eignet sich zum Bohren von individuellen Durchgangslöchern
Temperaturbereich	-20 °C / +100 °C (dynamisch) -40 °C (statisch, kurzzeitig)
Schutzart	IP65
Hinweis	Dichteinsätze - siehe unter Zubehör-Serie WJ-DM xx STO

Merkmale

Anschlussgewinde Standardlänge

A	L	SW1	SW2	H	VPE	Art.-Nr.
M12x1,5	5	14	14	25	100	50.612 M/STO
M16x1,5	5	17	17	30	100	50.616 M/STO
M20x1,5	6	22	22	33,5	100	50.620 M/STO
M25x1,5	7	27	27	36,5	50	50.625 M/STO
M32x1,5	8	34	34	38	25	50.632 M/STO
M40x1,5	8	43	43	41	10	50.640 M/STO