PERFECT Kabelverschraubung

500xxMxxPAzzzz

Hutmutter	Polyamid PA6 V-2
Dichtring	Polychloropren-Nitrilkautschuk CR/NBR
Zwischenstutzen	Polyamid PA6 V-2
Anschlussgewinde	metrisch, nach EN 60423

Eigenschaften

	• integrierte Zugentlastung • großer Dicht- und Klemmbereich • Dichtbereich und Hutmutterabmessungen sind identisch mit der PERFECT Pg-Serie 50.0xx PAzzzz • montagefreundlich • UV- und Witterungsbeständigkeit gemäß UL 514B
Temperaturbereich	-20 °C / +100 °C (dynamisch)
	-40 °C (statisch, kurzzeitig)
Schutzart	IP68
	5 bar
Prüfnorm	UL 514B
UL / CSA-File	E140310
Hinweis	Angaben zu den Prüfergebnissen - siehe Anhang

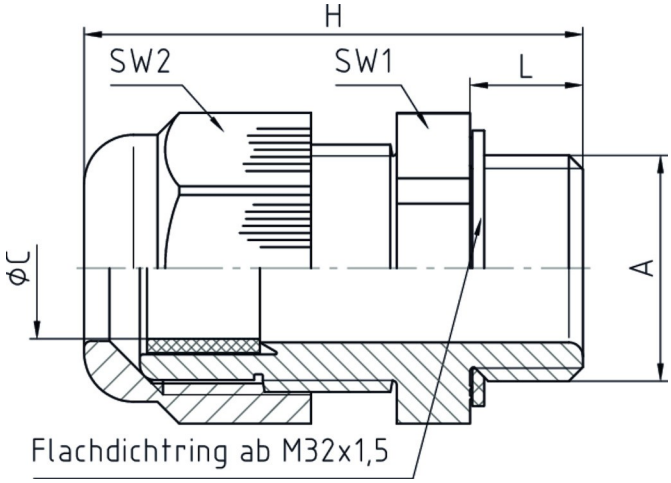

Merkmale

RAL 9005

Anschlussgewinde Standardlänge

A	ØC	L	SW1	SW2	H	VPE	Art.-Nr.
M12x1,5	3 - 6,5	8	15	15	31	100	50007M12PASW
M16x1,5	5 - 10	8	22	22	37	100	50.011M16PA08/SW
M20x1,5	6 - 12	8	24	24	38,5	100	50.013M20PA08/SW
M20x1,5	10 - 14	8	27	27	40,5	50	50.016M20PA08/SW
M25x1,5	13 - 18	8	33	33	45	50	50.021M25PA08/SW
M32x1,5	18 - 25	10	42	42	52,5	25	50.029M32PA10/SW

A	ØC	L	SW1	SW2	H	VPE	Art.-Nr.
M40x1,5	22 - 32	10	53	53	61,5	10	50.036M40PA10/SW
M50x1,5	30 - 38	12	60	60	67,5	5	50.042M50PA12/SW
M63x1,5	34 - 44	12	65	65	67	5	50.048M63PA12/SW

Anschlussgewinde lang

A	ØC	L	SW1	SW2	H	VPE	Art.-Nr.
M16x1,5	5 - 10	15	22	22	44	100	50011M16PASW
M20x1,5	6 - 12	11	24	24	41,5	100	50013M20PASW
M20x1,5	10 - 14	15	27	27	47,5	50	50016M20PASW
M25x1,5	13 - 18	15	33	33	52	50	50021M25PASW
M32x1,5	18 - 25	15	42	42	57	25	50029M32PASW
M40x1,5	22 - 32	18	53	53	69	10	50036M40PASW
M50x1,5	30 - 38	18	60	60	73,5	5	50042M50PASW
M63x1,5	34 - 44	18	65	65	73	5	50048M63PASW

RAL 7035

Anschlussgewinde Standardlänge

A	ØC	L	SW1	SW2	H	VPE	Art.-Nr.
M12x1,5	3 - 6,5	8	15	15	31	100	50007M12PA7035
M16x1,5	5 - 10	8	22	22	37	100	5011M16PA08/7035
M20x1,5	6 - 12	8	24	24	38,5	100	5013M20PA08/7035
M20x1,5	10 - 14	8	27	27	40,5	50	5016M20PA08/7035
M25x1,5	13 - 18	8	33	33	45	50	5021M25PA08/7035
M32x1,5	18 - 25	10	42	42	52,5	25	5029M32PA10/7035
M40x1,5	22 - 32	10	53	53	61,5	10	5036M40PA10/7035
M50x1,5	30 - 38	12	60	60	67,5	5	5042M50PA12/7035
M63x1,5	34 - 44	12	65	65	67	5	5048M63PA12/7035

Anschlussgewinde lang

A	ØC	L	SW1	SW2	H	VPE	Art.-Nr.
M16x1,5	5 - 10	15	22	22	44	100	50011M16PA7035
M20x1,5	6 - 12	11	24	24	41,5	100	50013M20PA7035
M20x1,5	10 - 14	15	27	27	47,5	50	50016M20PA7035
M25x1,5	13 - 18	15	33	33	52	50	50021M25PA7035
M32x1,5	18 - 25	15	42	42	57	25	50029M32PA7035
M40x1,5	22 - 32	18	53	53	69	10	50036M40PA7035
M50x1,5	30 - 38	18	60	60	73,5	5	50042M50PA7035
M63x1,5	34 - 44	18	65	65	73	5	50048M63PA7035

RAL 7001

Anschlussgewinde Standardlänge

A	ØC	L	SW1	SW2	H	VPE	Art.-Nr.
M12x1,5	3 - 6,5	8	15	15	31	100	50007M12PA
M16x1,5	5 - 10	8	22	22	37	100	50.011M16PA08
M20x1,5	6 - 12	8	24	24	38,5	100	50.013M20PA08
M20x1,5	10 - 14	8	27	27	40,5	50	50.016M20PA08
M25x1,5	13 - 18	8	33	33	45	50	50.021M25PA08
M32x1,5	18 - 25	10	42	42	52,5	25	50.029M32PA10
M40x1,5	22 - 32	10	53	53	61,5	10	50.036M40PA10
M50x1,5	30 - 38	12	60	60	67,5	5	50.042M50PA12
M63x1,5	34 - 44	12	65	65	67	5	50.048M63PA12

Anschlussgewinde lang

A	ØC	L	SW1	SW2	H	VPE	Art.-Nr.
M16x1,5	5 - 10	15	22	22	44	100	50011M16PA
M20x1,5	6 - 12	11	24	24	41,5	100	50013M20PA
M20x1,5	10 - 14	15	27	27	47,5	50	50016M20PA
M25x1,5	13 - 18	15	33	33	52	50	50021M25PA
M32x1,5	18 - 25	15	42	42	57	25	50029M32PA
M40x1,5	22 - 32	18	53	53	69	10	50036M40PA

A	ØC	L	SW1	SW2	H	VPE	Art.-Nr.
M50x1,5	30 - 38	18	60	60	73,5	5	50042M50PA
M63x1,5	34 - 44	18	65	65	73	5	50048M63PA