FAVORIT Druckschraube

23.0xx

Druckschraube	Messing CuZn39Pb3, galv. vernickelt
Zugentlastungsschelle	Messing CuZn39Pb3, galv. vernickelt
Schrauben	Edelstahl
Anschlussgewinde	Pg, nach DIN 40430

Eigenschaften

- Einzelteil zur Verwendung in Kombination mit anderen Komponenten
- sehr hohe Zugentlastung und Biegeschutz

Temperaturbereich	-60 °C +200 °C
Schutzart (IP / bar)	abhängig von der Kombination mit anderen Komponenten

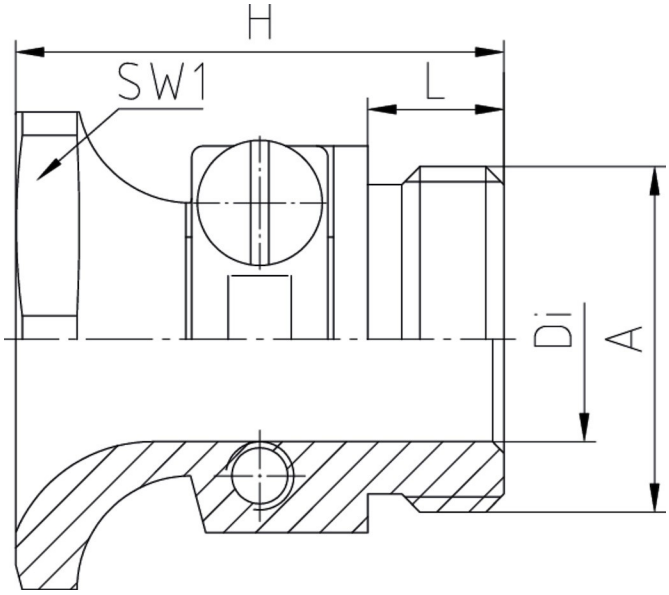

Merkmale

A	ØC	L	SW1	H	Di	VPE	Art.-Nr.
Pg 9	6 - 8,5	6	20	21,5	8,5	100	23.009
Pg 11	7,5 - 11,5	6	24	22,5	11,5	100	23.011
Pg 13,5	8,5 - 13,5	6,5	27	23,5	13,5	100	23.013
Pg 16	9,5 - 15,5	6,5	30	24	15,5	50	23.016
Pg 21	12 - 20,5	7,5	34	27	20,5	50	23.021
Pg 29	16,5 - 29,5	8	46	30,5	29,5	25	23.029

* Klemmbereich der Zugentlastung