Winkel

21.0xx PA

Winkel	Polyamid PA6 GF25
Anschlussgewinde	Pg, nach DIN 40430

Eigenschaften

	• Einsatz in Installationsbereichen mit engen Platzverhältnissen durch kompakte Baumaße
Temperaturbereich	-20 °C +100 °C
Schutzart	abhängig von der Kombination mit anderen Komponenten

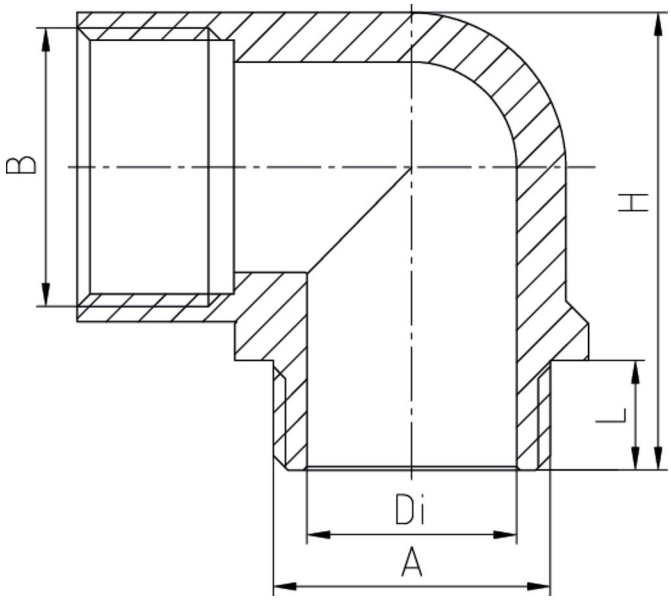

Merkmale

RAL 7035

Anschlussgewinde Standardlänge

A	B	L	H	Di	VPE	Art.-Nr.
Pg 9	Pg 9	11	30	11,5	100	21.009 PA
Pg 11	Pg 11	11	33	14,5	50	21.011 PA
Pg 13,5	Pg 13,5	11,5	35,5	16	50	21.013 PA
Pg 16	Pg 16	11,5	38,5	18,5	50	21.016 PA
Pg 21	Pg 21	13	46	24	25	21.021 PA
Pg 29	Pg 29	15	59	32	10	21.029 PA